Soporte Pantalla Atlas Doble

Dimensiones y ángulos de ajuste
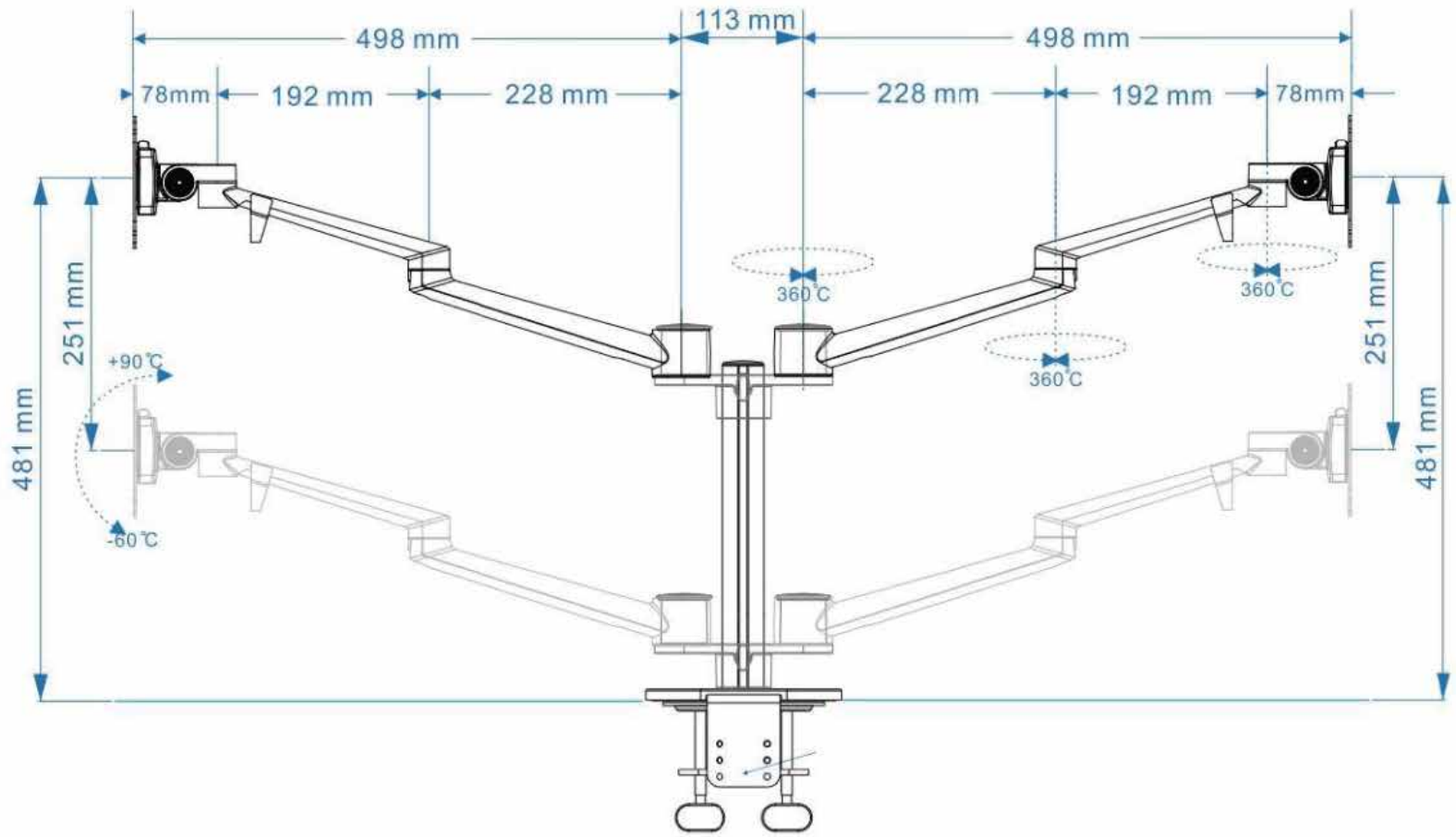
Tamaño de pantalla	Peso de carga (kg)	Ajuste de alutra (mm)	Ángulo	Ángulo de visión horizontal	Ángulo de giro	VESA	Detalles de embalaje (mm)	Peso neto (kg)	Peso bruto (kg)	Espesor de escritorio (mm)	
										Agujero escritorio (mm)	Grapa (mm)
≤32"	0-8	240	+90°~ -60°	±90°	360°	75*75 100*100	Inner:51*24.7*13.3 Carton:54*53.5*27.8 Qty/Ctnd:/1	2.6	2.9	80	70